Стол компьютерный - 20 шт.:

Толщина столешницы – 16 мм.;

Кромка - торцевые поверхности столешниц защищены противоударной кромкой ПВХ, толщиной 2 мм.;

Материал – ДСП;

Длина – 812 мм.;

Ширина – 708 мм.;

Высота – 763 мм.



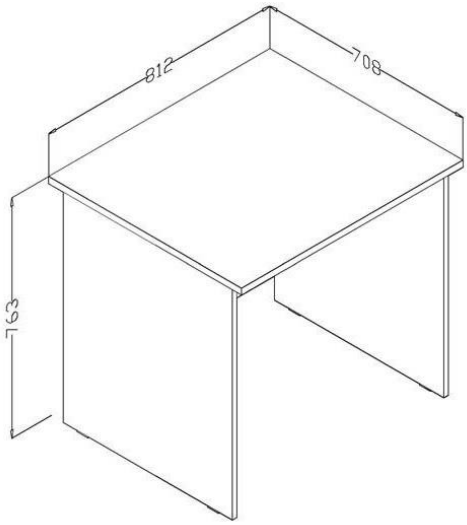

Стол офисный - 20 шт.:

Толщина столешницы – 16 мм.;

Кромка - торцевые поверхности столешниц защищены противоударной кромкой ПВХ, толщиной 2 мм.;

Материал – ДСП;

Длина – 1206 мм.;

Ширина – 708 мм.;

Высота – 763 мм.



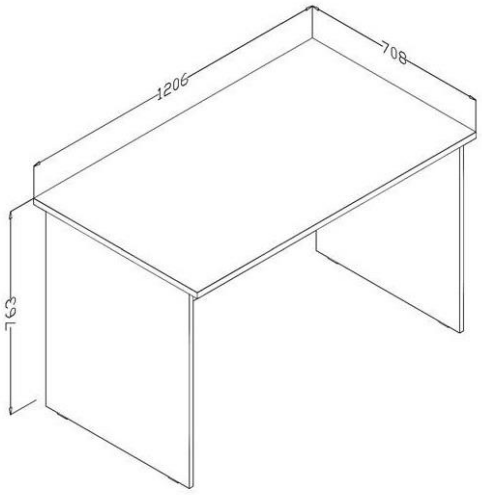

Угловая приставка - 20 шт.:

Опора регулируется по высоте.

Толщина столешницы – 16 мм.;

Материал – ДСП;

Длина – 708 мм.;

Ширина – 708 мм.;

Высота – 763 мм.



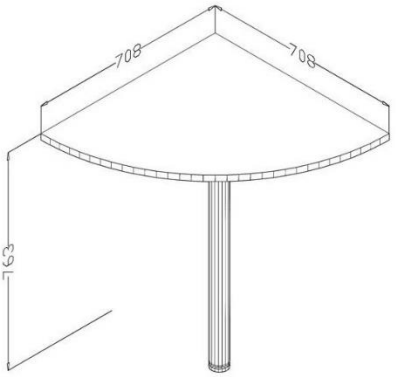

Тумба с ящиками - 20 шт.:

Мобильная передвижная тумба с тремя ящиками на колесиках. Верхний ящик тумбы закрывается на ключ. В комплекте к замку тумбы прилагаются два ключа.

Глубина – 404 мм.;

Высота – 577 мм.;

Ширина – 384 мм.;



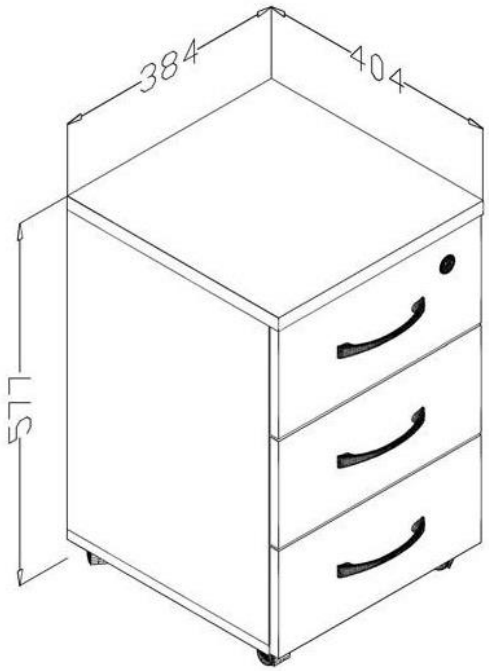

Шкаф для одежды – 15 шт.:

Внутри установлена штанга для хранения одежды на плечиках. Два отделения – для головных уборов и для верхней одежды.

Толщина каркаса – 16 мм.;
Глубина – 388 мм.;
Высота – 1967 мм.;
Ширина – 772 мм.;
Вешалка – 1 шт.;
Количество полок – 1 шт.;
Толщина глухой дверцы – 16 мм.



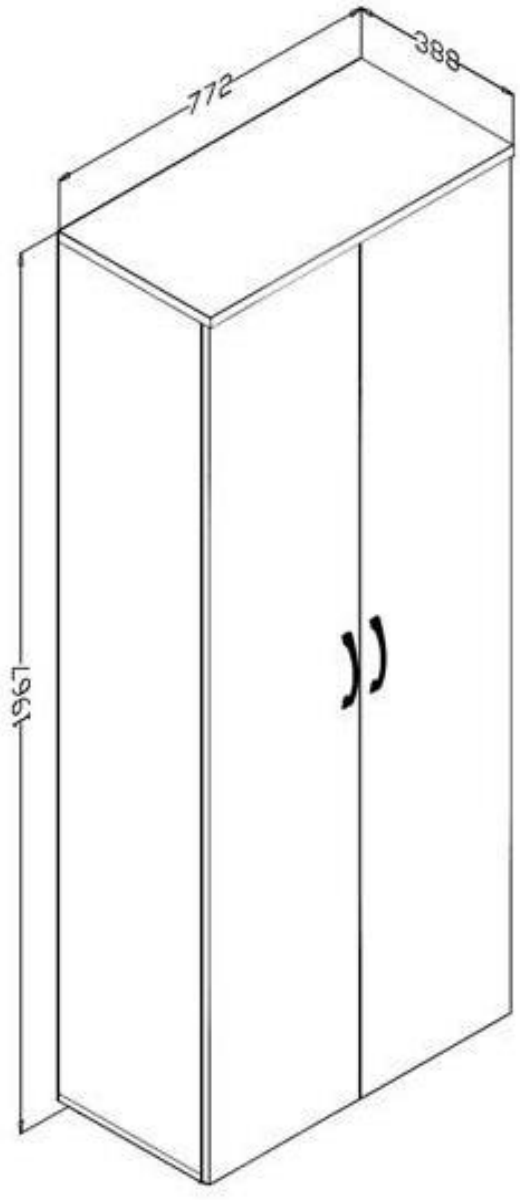

Шкаф витрина - 10 шт.:

Толщина каркаса – 16 мм.;
Глубина – 388 мм.;
Высота – 1967 мм.;
Ширина – 772 мм.;
Количество полок – 5 шт.;
Толщина глухой дверцы – 16 мм.;
Толщина стекла – 5 мм.;



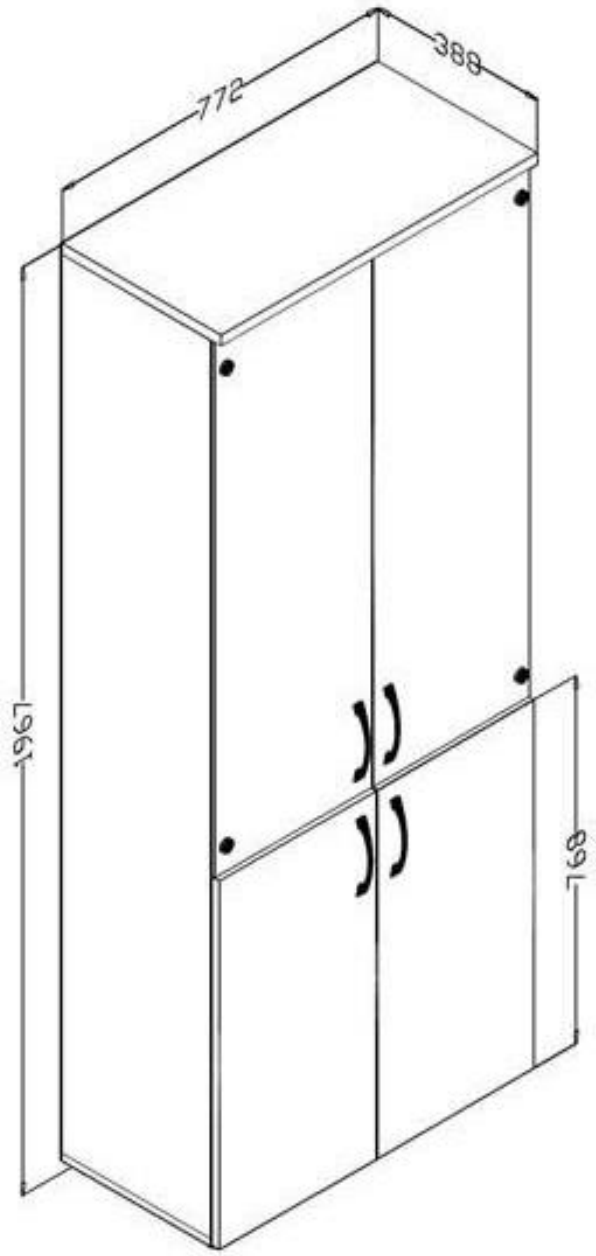

Цветовое исполнение всего комплекта мебели

Орех



Подготовил:

Начальник отдела социального обеспечения
и управления имуществом _____ Р. А. Шарыпов